ELTETE

РЕШЕНИЕ ПРОБЛЕМ УПАКОВКИ ПРИ ТРАНСПОРТИРОВКЕ

Packaging Profile

Высокая устойчивость к износу при штабелировании и высокая степень защиты согласно предъявляемым требованиям

- ламинированный картон с возможностью полной вторичной переработки
- высокая прочность , позволяющая выдерживать несколько тонн при штабелировании
- Отвечает высоким стандартам качества
- Влагоустойчивость
- Эксклюзивный метод производства
- Тщательно отобранное сырье
- Высокая сопротивляемость всем видам воздействий изменяющихся условий

Прочная долговременная упаковка без вреда для окружающей среды

ЭЛТЕТЕ ДИЗАЙН И R&D

основаны на наших ноу – хау и уникальной технологии. FramePack® и Packaging Profile созданы при участии интернациональных компаний, учитывая их пожелания, главными из которых являются работа с грузами массой в несколько тонн и влагостойкость.

ПРОЧНЫЙ ЛАМИНИРОВАННЫЙ КАРТОН

Packaging Profiles это основа для Eltete FramePack®, что является экологически чистым вариантом упаковки.

ШТАБЕЛИРОВАНИЕ

Подразумевает использование высоко качественного материала и профилей повышенной прочности, именно такие изделия производит компания Eltete, используя специальные методы.. Готовая продукция подвергается строгому контролю качества.

ЭТО ТЕСТИРОВАНИЕ

проводится в самой авторитетной лаборатории при участии наших клиентов из разных стран.Собственная лаборатория Eltete использует систему тестирования EN 13393. Подходящий профиль упаковки будет выбран на основе результатов изучения каждого вида упаковываемого изделия с учетом требований по прочности и другим основным требованиям.

Eltete находит оптимальные решения для транс портировочной упаковки, учитывая работу сети предприятий по всему миру.

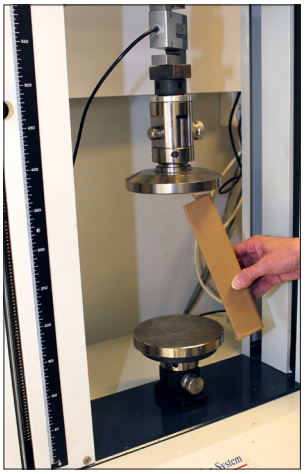

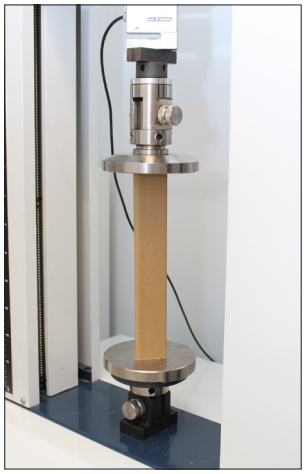

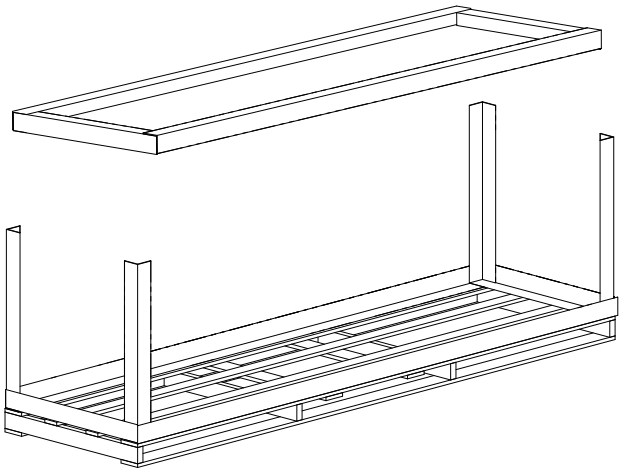

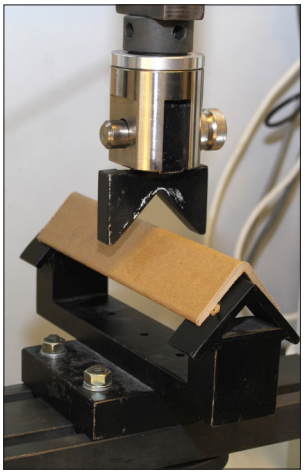

Компания ELTETE TPM Ltd (TPM – упаковочный материал для транспортировки) – это предприятие по переработке картона и производства 100% утилизируемой упаковки со своим собственным машиностроительным отделением, что позволяет быстро реагировать на запросы клиентов.

Имея опыт работы в этой области с 1974 года, мы являемся экспертами современного рынка. Инновационные решения и упаковочные изделия высокого качества, сделанные из картона, предлагаются более чем в 60 странах через торговую сеть ELTETE TPM Ltd. Имея 19 филиалов в 15 странах, мы можем оперативно связаться с ближайшим к нам клиентом.
Картон сертифицирован по системе ISO.

Компания ELTETE TPM Ltd – это один из ведущих в мире производителей уголкового картона и различных упаковочных вариантов для транспортировки различных изделий.

штаб-квартира
Eltete TPM Ltd
P.O.Box 94
FIN-07901 Loviisa, FINLAND
Tel. +358 (0)19 510 31
Fax. +358 (0)19 510 3200
E-mail: info1@eltete.com
Internet: www.eltete.com

Copyright © 2015 Eltete TPM Ltd